CorePro LEDspot MV

Corepro LEDspot 3.5-35W GU10 827 36D

Svítidla CorePro LEDspot představují dokonalé řešení bodového osvětlení a vyzařují teplé světlo podobné halogenovým svítidlům. Jsou kompatibilní s většinou stávajících svítidel s paticemi GU10 nebo E27 a jsou navržena jako náhrada halogenových a klasických bodových reflektorů. Světelné zdroje CorePro LEDspot umožňují dosahovat značných úspor energie a minimalizovat náklady na údržbu.

Údaje o produktu

General Information	
Patice	GU10 [GU10]
Splňuje požadavky evropské směrnice RoHS	Ano
Jmenovitá životnost (jmen.)	15000 h
Cyklus přepínání	50 000x
Technický typ	3.5-35W
Referenční světelný tok	Narrow Cone

Light Technical	
Kód barvy	827 [CCT: 2700 K]
Vyzařovací úhel (jmen.)	36 °
Světelný tok (jmen.)	255 lm
Svítivost (jmen.)	545 cd
Barevné konstrukce	Teplá bílá (WW)
Náhradní teplota chromatičnosti (jmen.)	2700 K
Měrný výkon (jmen.) (nom.)	72,00 lm/W
Konzistence barev	<6
Index barevného podání (jmen.)	80
Světelný tok na konci jmenovité životnosti (jmen.)	70 %
Světelný tok v 90° kuželu (jmen.)	255 lm

Operating and Electrical	
Vstupní frekvence	50 až 60 Hz
Power (Rated) (Nom)	3,5 W
Proud zdroje (jmen.)	32 mA
Ekvivalentní příkon	35 W
Doba spuštění (jmen.)	0,5 s
Doba zahřátí na 60 % světla (jmen.)	0.5 s
Účiník (jmen.)	0.5
Napětí (jmen.)	220-240 V

Temperature	
Maximální teplota (jmen.)	65 °C

Controls and Dimming	
Regulovatelné	Ne

Mechanical and Housing	
Tvar žárovky	PAR16 [PAR16/50mm]

Approval and Application	
Třída energetické účinnosti	F
Vhodné pro zvýrazňující osvětlení	Yes

Změna údajů vyhrazena

CorePro LEDspot MV

Spotřeba energie kWh/1000 h	4 kWh
Registrační číslo EPREL	391855

Objednací kód	75253100
Číslování SAP – počet v balení	1
Číslování SAP – balení v krabičce	10
Materiál SAP	929001217862
Celková hmotnost SAP (kus)	0,038 kg

Product Data

Úplný kód výrobku	871869675253100
Objednací název produktu	Corepro LEDspot 3.5-35W GU10 827 36D
EAN/UPC – výrobek	8718696752531

Rozměrové výkresy

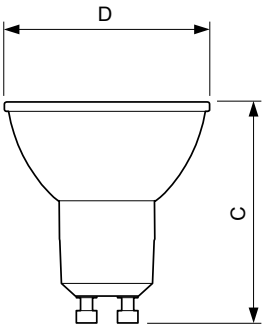

Product	D	C
Corepro LEDspot 3.5-35W GU10 827 36D	50 mm	54 mm

GU10 230V 4W-35W 260lm 60D 2700K GU10 ND

Fotometrické údaje

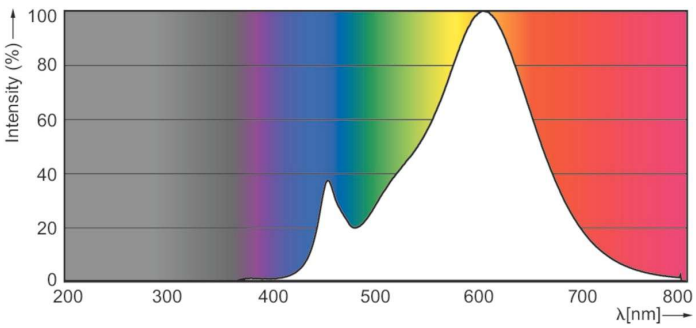

LEDspotMV GU10 MR16 827

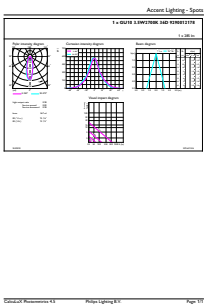

LED Lamps, CorePro LEDspotMV 3.5-35W GU10 PAR16 827 255lm 36D

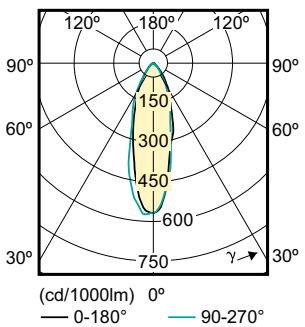

LED Lamps, CorePro LEDspotMV 3.5-35W GU10 PAR16 827 255lm 36D

CorePro LEDspot MV

Životnost

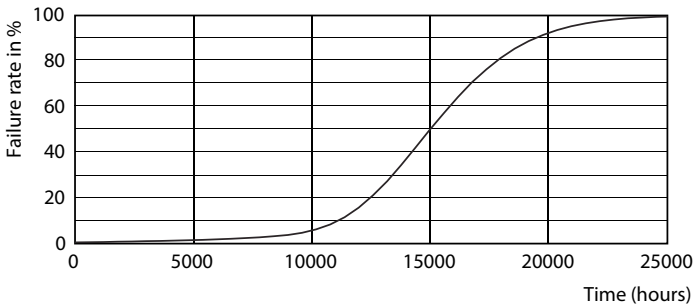

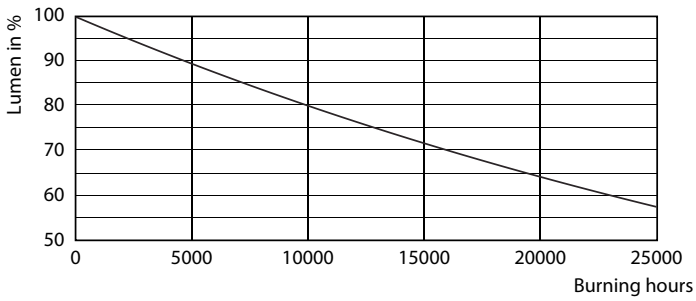

CLA LEDspotMV 50W GU10 827 36D ND

CLA LEDspotMV 50W GU10 827 36D ND

© 2021 Signify Holding Všechna práva vyhrazena. Společnost Signify nezaručuje přesnost ani úplnost zde uvedených informací a nenese odpovědnost za případné události, k nimž může dojít v důsledku bezvýhradné důvěry v tyto informace. Informace obsažené v tomto dokumentu nepředstavují obchodní nabídku a nejsou součástí cenové nabídky ani smlouvy, pokud to ovšem společnost Signify nepotvrdí. Philips a emblém štítu Philips jsou registrované ochranné známky společnosti Koninklijke Philips N. V.