PHILIPS

# Bodové svítidlo

myLiving

PONGEE

černá

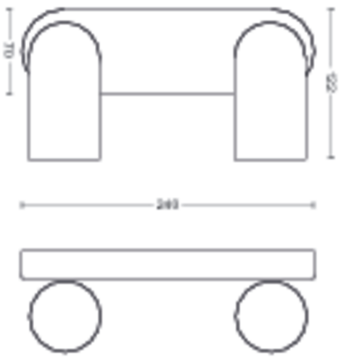

50582/30/PN

# Radostný život v každém okamžiku

Tato řada bodových světel Philips „my Living Contemporary“ se vyznačuje elegantními siluetami a vysoce kvalitním světlem, jež odpovídá soudobému vkusu, trendům a životnímu stylu.

**Zvláštní vlastnosti**
- Nastavitelné bodové světlo
- Dokonalý světlený paprsek pro bodové osvětlení

**Určeno pro domácí kancelář**
- Pro jakoukoli místnost v interiéru
- Přirozené a rozpoznatelné formy

**Navrženo pro váš obývací pokoj i ložnici**
- Vysoce kvalitní materiály

# Přednosti

### Nastavitelné bodové světlo

Namiřte světlo požadovaným směrem jednoduchým nastavením, otočením nebo nakloněním bodové hlavy lampy.

### Ideální pro zdůrazňovací osvětlení

Dokonalý světelný paprsek pro světelné akcenty. Toto bodové světlo Philips poskytuje dokonalý světelný paprsek pro bodové osvětlení (žárovka GU10 není spolu s produktem dodávána). Díky dodávanému světlu můžete zdůraznit jakýkoli detail či funkci svého interiéru.

### Pro jakoukoli místnost v interiéru

Toto plně funkční a zároveň velmi elegantní bodové světlo Philips ozdobí jakoukoli místnost ve vašem domově.

### Přirozené a rozpoznatelné formy

Nadčasový vzhled řady myLiving od společnosti Philips definují jemné přechody a křivky. Praktická a elegantní bodová světla myLiving neruší a dokonale zapadnou do jakéhokoli současného interiéru.

### Vysoce kvalitní materiály

Toto svítidlo je sestaveno z vrstvených vzorů z vysoce kvalitních materiálů s prémiovou povrchovou úpravou. Díky tomu je výrobek pevný, má dlouhou životnost a bude vylepšením vašeho domova na dlouhá léta.

# Specifikace

### Design a provedení

- Barva: černá
- Materiál: kov

### Obsahuje funkce/příslušenství navíc

- Nastavitelné bodové světlo: Ano
- Upevnění click!FIX: Ano

### Různé

- Speciálně navrženo pro: Obývací pokoj a ložnice
- Styl: Moderní
- Typ: Bodové svítidlo
- EyeComfort: Ne

### Rozměry a hmotnost výrobku

- Výška: 8,2 cm
- Délka: 24 cm
- Čistá hmotnost: 0,670 kg
- Šířka: 12,2 cm

### Servis

- Záruka: 2 roky

### Technické údaje

- Celkový světelný tok svítidla: No bulb included
- Napájení ze sítě: 50–60 Hz
- Ztlumitelné svítidlo: Ano
- LED: Ne
- Zabudovaný LED zdroj: Ne
- Energetická třída světelného zdroje: žárovka není součástí balení
- Svítidlo je kompatibilní s žárovkami třídy: A++ až E
- Počet žárovek: 2
- Patice/objímka: GU10
- Příkon žárovky: -
- Maximální příkon náhradní žárovky: 5.5 W
- Kód IP: IP20
- Třída ochrany: I – uzemnění
- Vyměnitelný světelný zdroj: Ano

## Design a provedení

- Barva: černá
- Speciálně navrženo pro: Obývací pokoj a ložnice
- EAN/UPC – výrobek: 8718696164815
- Záruka: 2 roky
- Čistá hmotnost: 0,670 kg
- Materiál: kov
- Styl: Moderní
- Hrubá hmotnost: 0,877 kg
- Nastavitelné bodové světlo: Ano
- Typ: Bodové svítidlo
- Výška: 11,700 cm
- Výška: 8,2 cm
- EyeComfort: Ne
- Délka: 11,500 cm
- Šířka: 33,400 cm
- Číslo materiálu (12NC): 915005531001
- Délka: 24 cm
- Čistá hmotnost: 0,670 kg
- Šířka: 12,2 cm
- Upevnění click!FIX: Ano
- Celkový světelný tok svítidla: No bulb included
- Napájení ze sítě: 50–60 Hz
- Ztlumitelné svítidlo: Ano
- LED: Ne
- Zabudovaný LED zdroj: Ne
- Energetická třída světelného zdroje: žárovka není součástí balení
- Svítidlo je kompatibilní s žárovkami třídy: A++ až E
- Počet žárovek: 2
- Patice/objímka: GU10
- Příkon žárovky: -
- Maximální příkon náhradní žárovky: 5.5 W
- Kód IP: IP20
- Třída ochrany: I – uzemnění
- Vyměnitelný světelný zdroj: Ano

Datum vydání: 2022-06-15
Verze: 0.745

© 2022 Signify Holding. Všechna práva vyhrazena. Společnost Signify nezaručuje přesnost ani úplnost zde uvedených informací a nenese odpovědnost za případné události, k nimž může dojít v důsledku bezvýhradné důvěry v tyto informace. Informace obsažené v tomto dokumentu nepředstavují obchodní nabídku a nejsou součástí cenové nabídky ani smlouvy, pokud to ovšem společnost Signify nepotvrdí. Philips a emblém štítu Philips jsou registrované ochranné známky společnosti Koninklijke Philips N. V.